Miroiterie DEWERPE depuis 1889

UNO – OPTIMO

FENETRES PVC

Fenêtres et porte fenêtres françaises à frappe performantes :

- design contemporain
- ouvrants à la française, oscillo-battants
- à partir de 1 vantail fixe ou ouvrant
- soufflets, basculants, composés, etc.

CONFIGURATIONS STANDARD

Fixe | 1 vantail OF(1) | 1 vantail OB(2) | Soufflet | Basculant

2 vantaux OF(1) - OB(2) | Châssis composés

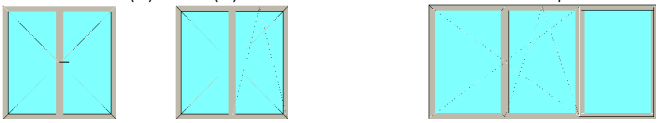

Fenêtres en formes (trapèze, triangle, cintré, œil de bœuf)

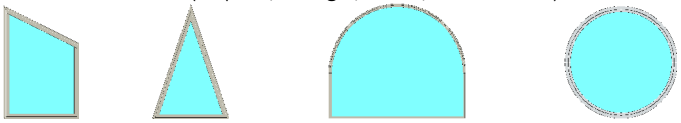

VITRAGES

Double vitrages de 28 mm d'épaisseur :

- Vitrage isolant avec intercalaire Warm Edge
- Vitrage acoustique (et anti UV)
- Vitrage sécurité (et anti UV)
- Vitrage avec contrôle solaire
- Vitrage décoratifs

Montage des vitrages avec joints EPDM

DIMENSIONS

	MINI		MAXI	
	Largeur	*Hauteur*	*Largeur*	*Hauteur*
Vantail :	0,55 m	0,40 m	1,40 m	2,35 m

SECURITE

Condamnation multipoints, avec mécanisme de verrouillage Secustik® des poignées empêchant toute manipulation de la poignée par l'extérieur

Option Optimo : crémone à galets champignons, 6 points aves gâche anti arrachement.

TEINTES STANDARD

- Teintes blanc, ton pierre, gris, teintées dans la masse
- 7 teintes du nuancier RAL
- 7 nuances texturées
- 3 tons bois plaxés
- Bi-coloration possible sur teintes RAL

CARACTERISTIQUES

- Conforme à la RT 2012
- Eligible à la TVA à taux réduit à 5,5%
- + 20 teintes
- Fermeture multipoints
- Multi-chambres 70 mm
- Poignées design de sécurité

PERFORMANCES

Thermiques (*)

	Uw	*Sw*	*Tlw*
Fenêtre (2 vantaux L1,53xH1,48m-vitrage Ug 1,1 WE)	1,30	0,38	0,53
Fenêtre (1 vantail L0,95xH1,48m–vitrage Ug 1,1 WE)	1,30	0,38	0 ,53
Porte-fenêtre (1 Vtl. L0,95xH2,18m–vitrage Ug 1,1 WE)	1,40	0,37	0 ,51

Acoustiques (**)

	Rw
4 – 20 – 4	34 dB
44/2 Silence – 16 – 4	40 dB

Etanchéité (Air A*, Eau E*, Vent V*)

Fenêtres A*4 E*7A V*A3

DESIGN

- Différents dormants (pose en neuf, rénovation, etc)
- Encastrement possible des dormants (profondeur 70 mm
- Meneaux fins à partir de 80 mm visible
- Poignée centrée pour Optimo, décentrée pour Uno
- Paumelles blanches, noires, aspect inox ou marrons (selon finition choisie pour la fenêtre)
- Options décoratives (fausse crémone en applique, cache-fiche turlupet)
- Parclose galbée (contemporaine – Uno et Optimo)
- Parclose moulurée (traditionnelle - Optimo)
- Grilles de ventilation possibles
- Petits bois en option
- Seuil PVC en standard, ou des seuils aluminium à rupture de pont thermique

(1) Ouvrant à la française (2) Ouvrant à la française et 1 vantail oscillo-battant
(*) Uw Coefficient thermique de la fenêtre - Sw facteur solaire de la fenêtre - Tlw Transmission lumineuse (**) Rw Indice d'affaiblissement acoustique

Miroiterie Dewerpe *Siège et magasin – 58 route de la Reine – 92100 Boulogne – 01 49 09 04 21* *www.miroiterie-dewerpe.com*
Bureaux et atelier – 16 rue Eugène Varlin – 92240 Malakoff – 01 46 05 04 32 *info@miroiterie-dewerpe.com*

Miroiterie DEWERPE depuis 1889

UNO – OPTIMO

Poignees

Verona (Secustik®)

New-York (Secustik®)

Fausse crémone

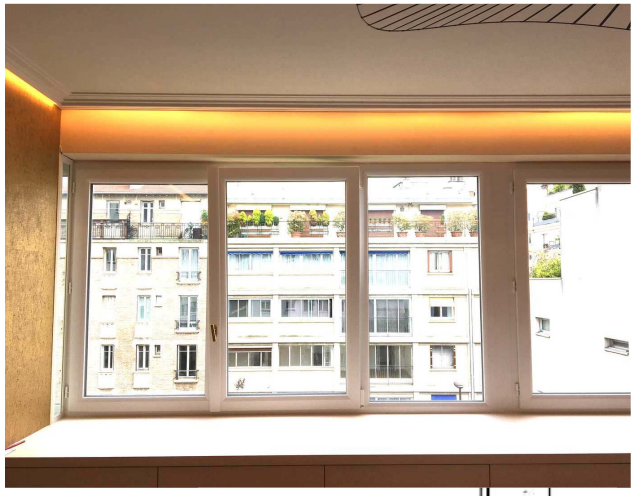

Coupes

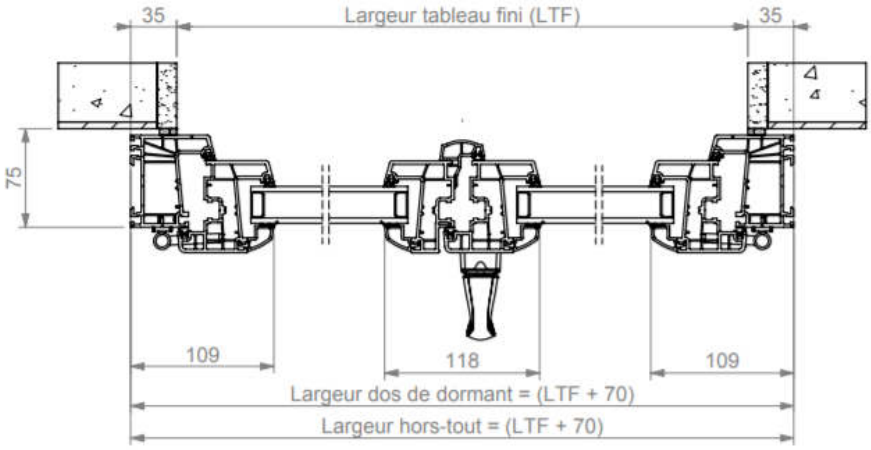

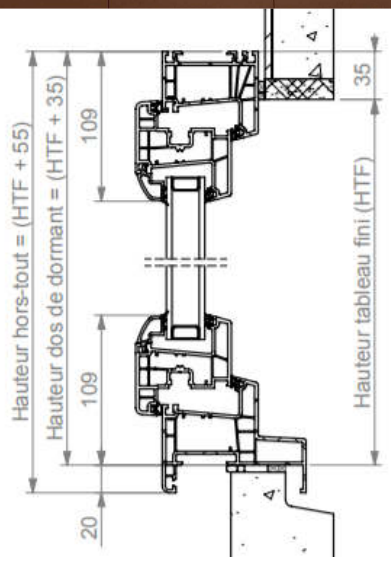

Coupe d'une fenêtre 2 vantaux (dormant de 70 mm d'épaisseur)

Certifications

- Homologation CSTB : DTA n ° 6/16-2335
- Certificats NF n° 98-125, ACOTHERM n° 308-125
- Marquage CE

Technique

- Matériau : PVC
- Profils à coupe d'onglets assemblage par thermosoudage
- Fenêtre renforcée dans les ouvrants et dormant selon certification.
- Dormant neuf monobloc pour doublage de 70 à 200 mm ou dormant rénovation, avec aile de recouvrement de 30, 40, ou 60 mm.
- Rejet d'eau avec embout de finition (Optimo)

Avantages de la miroiterie dewerpe

Fabricant fenêtres aluminium Atelier à Malakoff à 500 m de Paris

50 ans d'expérience en fabrication et pose de fenêtres aluminium 130 ans d'existence

Fenêtres conformes aux normes d'économies d'énergie actuelles

Profils fins offrant un maximum de lumière Configuration spéciale sur étude

Fenêtres françaises en PVC de la marque SWAO

Respect de votre environnement et traitement des déchets Recyclage aluminium

Pose par nos équipes internes sans sous-traitance

Valorisation de votre patrimoine avec des fenêtres pérennes

Entreprise RGE avec certificats professionnels Qualibat

Service après vente avec suivi des pièces

Notice d'entretien des fenêtres sur demande

Assurances professionnelles civile et décennale

Miroiterie Dewerpe

Siège et magasin – 58 route de la Reine – 92100 Boulogne – 01 49 09 04 21
Bureaux et atelier – 16 rue Eugène Varlin – 92240 Malakoff – 01 46 05 04 32

www.miroiterie-dewerpe.com
info@miroiterie-dewerpe.com